Государственное автономное профессиональное образовательное учреждение
«Кузбасский техникум архитектуры,
геодезии и строительства»

МОДЕЛЬ НАСТАВНИЧЕСТВА «СТУДЕНТ – УЧЕНИК»

Ходаев Степан Романович,
студент IV курса ГАПОУ КузТАГиС

НАСТАВНИЧЕСТВО КАК ЭФФЕКТИВНЫЙ МЕТОД АДАПТАЦИИ МОЛОДОГО ПОКОЛЕНИЯ

«Студент-наставник» – это опытный студент-профессионал, который непосредственно передает подопечному свои знания и опыт, знакомит его со спецификой работы, с тонкостями профессии, способствует профессиональному развитию, а также социокультурной адаптации в коллективе, формированию доброжелательных взаимоотношений.

НАСТАВНИЧЕСТВО КАК ЭФФЕКТИВНЫЙ МЕТОД АДАПТАЦИИ МОЛОДОГО ПОКОЛЕНИЯ

Послушайте - и вы забудете,
посмотрите - и вы запомните,
сделайте - и вы поймете.

Конфуций

В настоящее время наставничество как механизм введения в профессию сильно разнится в мире. Специфику подходов к организации процесса наставничества определяют:

-степень квалификации обучаемых на входе в процесс обучения профессии;

-степень необходимой квалификации обучаемого;

-ресурсы, выделяемые на обучение учащихся.

ЭТАПЫ ВЗАИМОДЕЙСТВИЯ СТУДЕНТА - НАСТАВНИКА С МОЛОДЫМ ПОКОЛЕНИЕМ

1. Прогностический: определение целей взаимодействий, выстраивание отношений взаимопонимания и доверия, определение круга обязанностей, полномочий субъектов, выявление недостатков в умениях и навыках учащегося.
2. Практический: разработка и реализация программы адаптации, корректировка профессиональных умений учащегося.
3. Аналитический: определение уровня профессиональной адаптации учащегося и степени его готовности к выполнению своих функциональных обязанностей по профессии.

ОСНОВНЫЕ ПРЕИМУЩЕСТВА МОДЕЛИ «СТУДЕНТ – УЧЕНИК»

- индивидуальный подход к наставляемому, а также способ формирования желаемого образа поведения обучаемого;
- обучение непосредственно на рабочем месте;
- регулярное общение с подопечным, и контроль за действиями обучаемого;
- согласование действий наставника и наставляемого;
- доступность и неформальность общения между собой.

ФАКТОРЫ, ВЛИЯЮЩИЕ НА РЕЗУЛЬТАТИВНОСТЬ РАБОТЫ «СТУДЕНТА-НАСТАВНИКА»

- качество предоставляемых материалов: инструкции, алгоритмы, выдаваемые на изучение наставляемому, должны быть максимально удобны в изучении и ориентированы на практику;
- мотивация наставляемого, понимание необходимости освоения новых знаний по профессии;
- гибкость системы введения в профессию. Система введения в профессию должна быть максимальной гибкой, самостоятельно адаптирующейся к индивидуальным особенностям наставляемых и ситуаций;
- адекватность выбранных методик введения в профессию;
- профессионализм студента-наставника, базисом которого являются его компетенции.

КОМПЕТЕНЦИИ «СТУДЕНТА-НАСТАВНИКА»

1. **Человеческие** (в нашем понимании - общекультурные компетенции). Это:
- терпеливость и упорство;
- независимость и беспристрастность;
- поддержка;
- заинтересованность;
- умение слушать;
- осведомленность;
- внимательность;
- хорошая память.

КОМПЕТЕНЦИИ «СТУДЕНТА-НАСТАВНИКА»

2. **Профессиональные** (касаются непосредственно основной профессиональной деятельности наставника).
- наличие высокого уровня владения профессиональными навыками;
- наличие необходимых знаний и опыта.
3. **Коммуникабельность.**
4. **Изобретательность.**
5. **Знание практики управления**.
6. **Доступность.**

ТРЕБОВАНИЯ К ПРОФЕССИОНАЛЬНОЙ КОМПЕТЕНТНОСТИ СТУДЕНТА-НАСТАВНИКА

1. Студент-Наставник обязан четко представлять цели своей деятельности.
2. Студент-Наставник должен разрабатывать и предлагать оптимальную программу профессиональной помощи каждому своему подопечному, с учетом его индивидуальных особенностей, уровня профессионализма и коммуникативных навыков.
3. Студент-Наставник должен уметь наладить положительный межличностный контакт с каждым своим наставляемым, предложить конструктивные формы и методы взаимодействия.
4. Студент-Наставник осуществляет диагностирование, наблюдение, анализ и контроль за деятельностью своего наставляемого.
5. Студент-Наставник обязан быть образцом для подражания и в плане межличностных отношений, и в плане личной самоорганизации и профессиональной компетентности.

Модель компетенций «Студент-наставник»

Студент - наставник

- Предметность
- Профессиональная территория
- Лидерство и команда

- Способ
- Технологии
- Навыки и знания

Интересы обучающихся

ВЫВОД

Наставничество – это процесс долгий и трудоемкий. Студент - наставник, прежде всего, должен быть терпеливым и целеустремленным.

Цель, которая ставится перед студентом-наставником – провести наставляемого по траектории его индивидуального личностного развития.

Погружение наставляемого в будущую профессиональную деятельность - сложный динамичный процесс на основе совокупности ранее приобретенных и постоянно пополняемых знаний, умений и навыков.

Оказать помощь наставляемым в профессиональной адаптации на будущем рабочем месте, наладить коммуникативные контакты со студентами, администрацией техникума, все это может сделать студент-наставник.

РАБОТЫ СТУДЕНТА-НАСТАВНИКА

РАБОТЫ НАСТАВЛЯЕМЫХ ПОД РУКОВОДСТВОМ СТУДЕНТА-НАСТАВНИКА

Финализация

Также нами была с нуля разработана сцена:

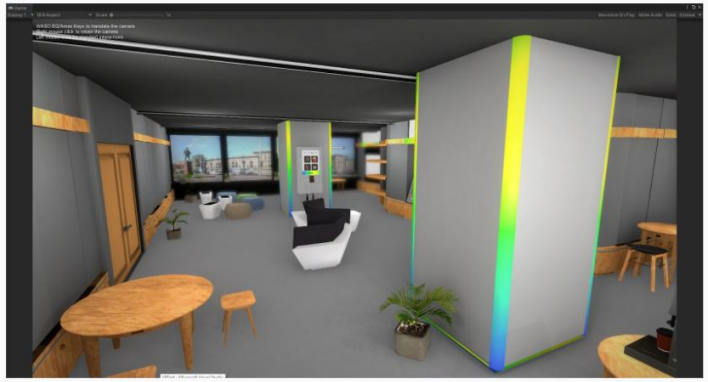

РАБОТЫ НАСТАВЛЯЕМЫХ ПОД РУКОВОДСТВОМ СТУДЕНТА-НАСТАВНИКА

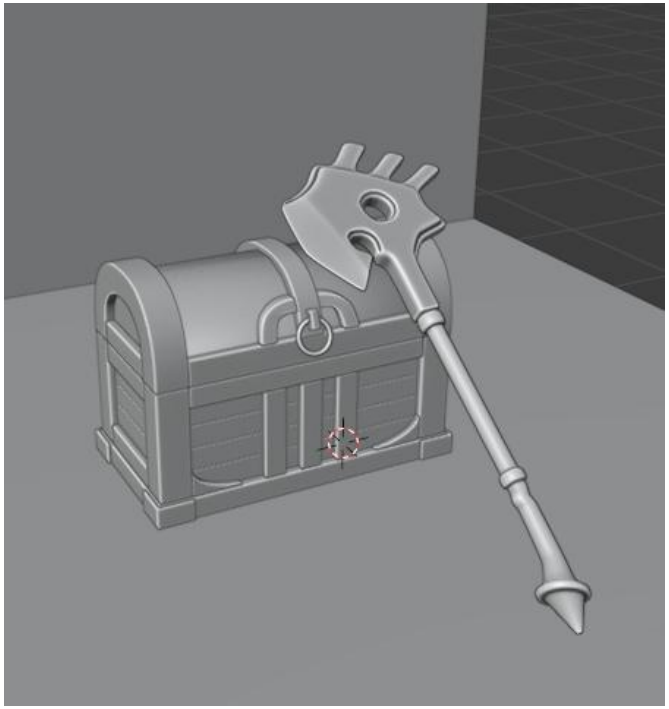

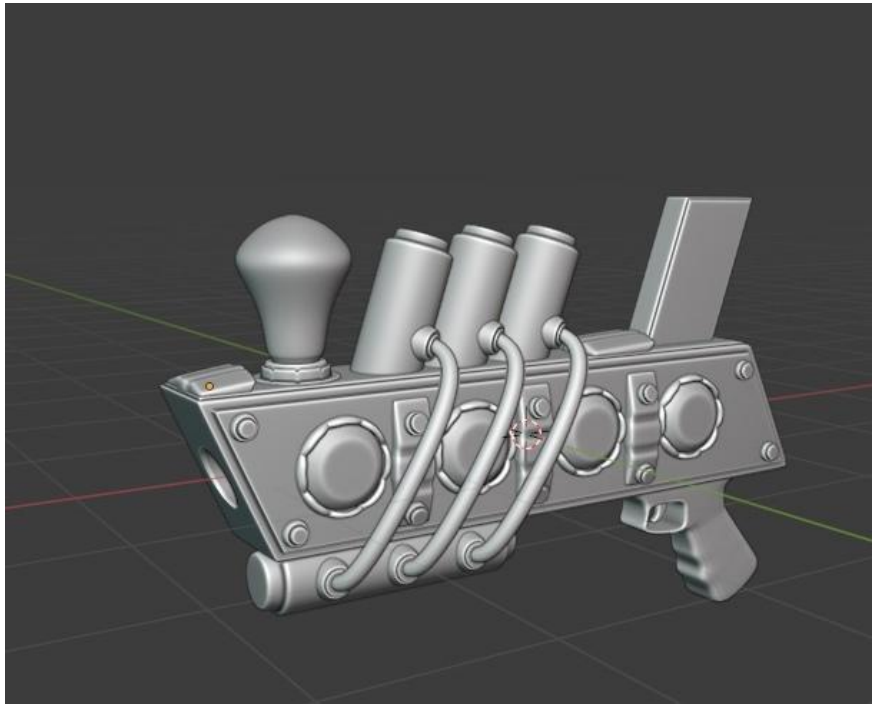

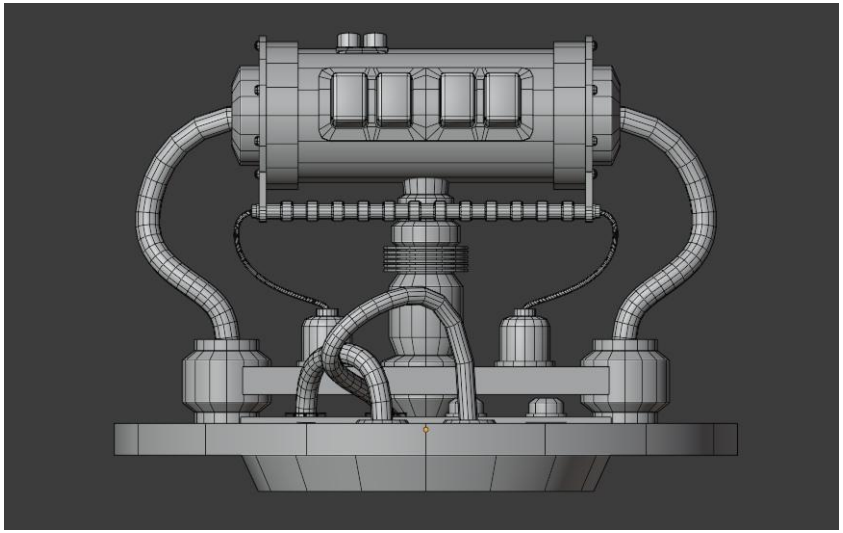

РЕЗУЛЬТАТЫ СОВМЕСТНОЙ ДЕЯТЕЛЬНОСТИ

«Хороший наставник тот, который заставляет вас меняться даже тогда, когда его самого рядом нет»

Николай Латанский

Государственное автономное профессиональное образовательное учреждение
«Кузбасский техникум архитектуры,
геодезии и строительства»

МОДЕЛЬ НАСТАВНИЧЕСТВА «СТУДЕНТ – УЧЕНИК»

Ходаев Степан Романович,
студент IV курса ГАПОУ КузТАГиС